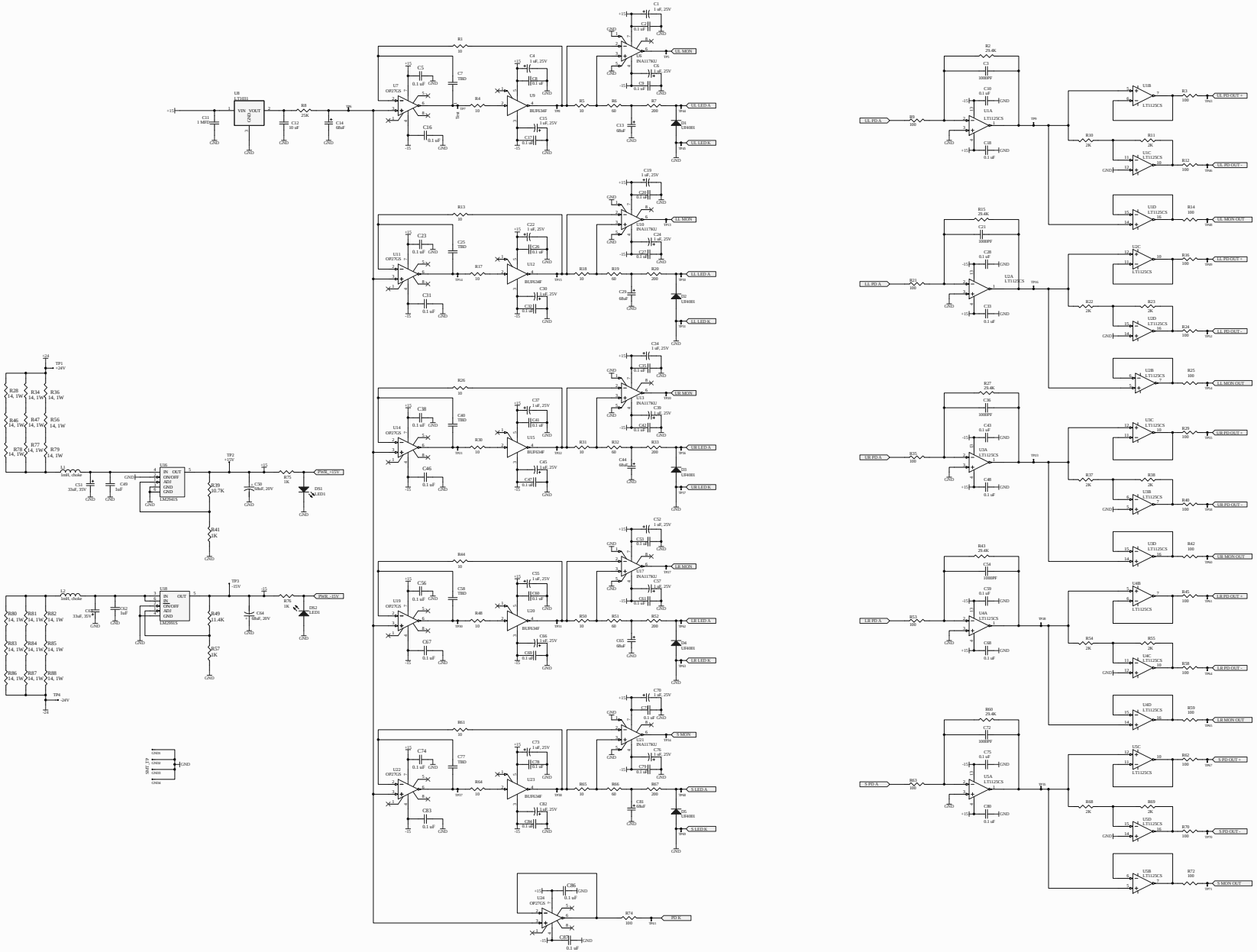
U8 LT1021
VIN VOUT
ON/OFF
SHDN
TEMP
GND
+15
C11 1 MFD
C12 10 uF
C14 68uF
R8 20K
U7 OP27GS
U9 INA117KU
U10 BUF03AF
U11 OP27GS
U12 BUF03AF
U14 OP27GS
U15 BUF03AF
U17 INA117KU
U18 BUF03AF
U19 OP27GS
U20 BUF03AF
U22 OP27GS
U23 BUF03AF
U24 OP27GS
U1A LT1125CS
U1B LT1125CS
U1C LT1125CS
U1D LT1125CS
U2A LT1125CS
U2B LT1125CS
U2C LT1125CS
U2D LT1125CS
U3A LT1125CS
U3B LT1125CS
U3C LT1125CS
U3D LT1125CS
U4A LT1125CS
U4B LT1125CS
U4C LT1125CS
U4D LT1125CS
U5A LT1125CS
U5B LT1125CS
U5C LT1125CS
U5D LT1125CS
U5E LT1125CS
U6 LM29415
U5B LM29815
TP1 +24V
TP2 +15V
TP3 -15V
TP4 -24V
PWR_+15V
PWR_-15V
LED1
LED2
LED3
LED4
LED5
D1 LR4001
D2 LR4001
D3 LR4001
D4 LR4001
D5 LR4001
D6 LR4001
D7 LR4001
D8 LR4001
D9 LR4001
D10 LR4001
D11 LR4001
D12 LR4001
D13 LR4001
D14 LR4001
D15 LR4001
D16 LR4001
D17 LR4001
D18 LR4001
D19 LR4001
D20 LR4001
D21 LR4001
D22 LR4001
D23 LR4001
D24 LR4001
D25 LR4001
D26 LR4001
D27 LR4001
D28 LR4001
D29 LR4001
D30 LR4001
D31 LR4001
D32 LR4001
D33 LR4001
D34 LR4001
D35 LR4001
D36 LR4001
D37 LR4001
D38 LR4001
D39 LR4001
D40 LR4001
D41 LR4001
D42 LR4001
D43 LR4001
D44 LR4001
D45 LR4001
D46 LR4001
D47 LR4001
D48 LR4001
D49 LR4001
D50 LR4001
D51 LED1
D52 LED1
D53 LED1
D54 LED1
D55 LED1
D56 LED1
D57 LED1
D58 LED1
D59 LED1
D60 LED1
D61 LED1
D62 LED1
D63 LED1
D64 LED1
D65 LED1
D66 LED1
D67 LED1
D68 LED1
D69 LED1
D70 LED1